Mode d'emploi

HOME DELUXE
WIR MACHEN ZUHAUSE

Lit LED ASTRO

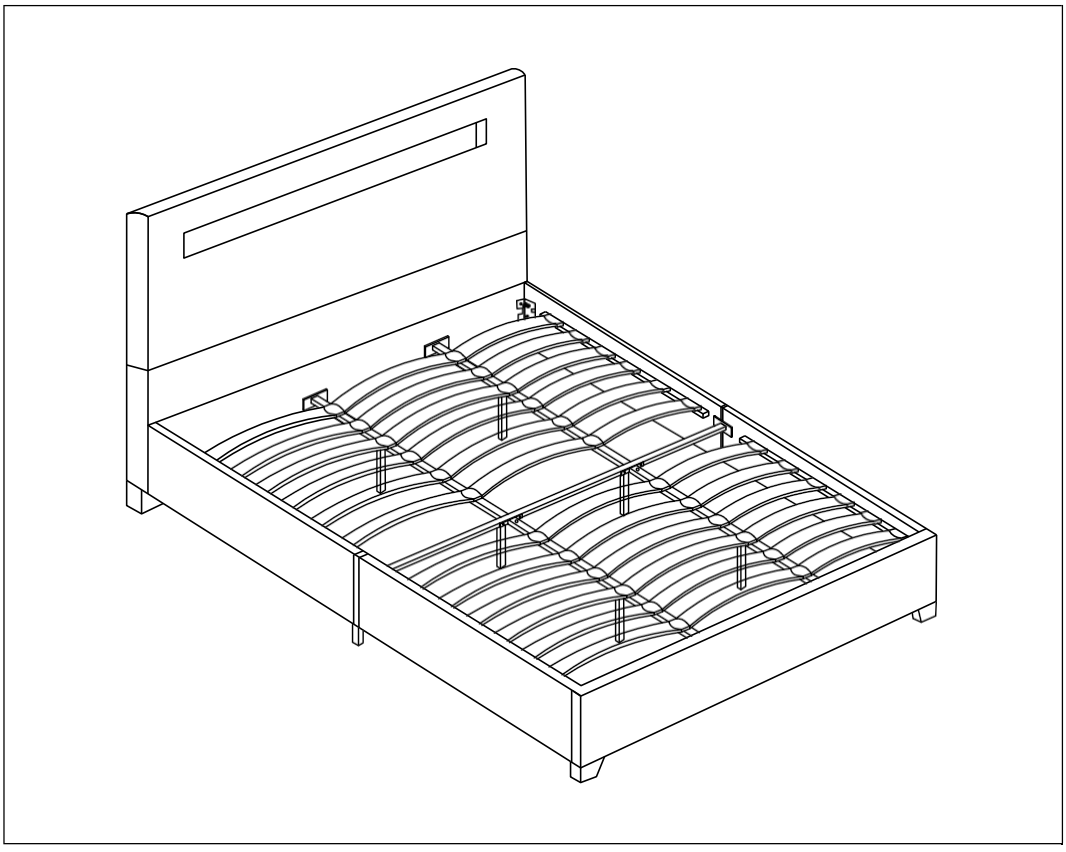

ATTENTION

Avant le montage et la mise en service, lire attentivement et intégralement la notice. Elle contient des informations importantes sur le montage et l'utilisation.

IMPORTANT :
À CONSERVER POUR TOUTE RÉFÉRENCE ULTÉRIEURE. LIRE ATTENTIVEMENT !

Table des matières

1. Généralités 3
1.1. Aperçu des produits 3
1.2. Remarques générales 3
1.3. Garantie 3
2. Informations sur le mode d'emploi 4
2.1. Disponibilité du mode d'emploi 4
2.2. Groupes cibles du mode d'emploi 4
2.3. Informations sur la traduction 4
2.4. Explication des symboles 4
2.5. Généralités sur le mode d'emploi 5
2.6. Utilisation conforme à l'usage prévu 5
2.7. Consignes générales de sécurité 5
3. Caractéristiques du produit 7
3.1. Données techniques 7
4. Contenu de la livraison 8
5. Montage 13
5.1. Consignes de sécurité 13
5.2. Structure du produit 14
6. Application 20
6.1. Consignes de sécurité 20
6.2. Première mise en service 20
6.3. Exploitation 20
6.4. Eléments de commande 21
7. Dépannage 22
8. Maintenance et entretien 22
8.1. Consignes de sécurité 22
9. Démontage 23
9.1. Consignes de sécurité 23

10. Élimination des déchets 23
10.1. Consignes de sécurité 23
10.2. Remarques générales 23
Équipements électriques et électroniques - Informations pour les ménages privés.....24

Chère cliente, cher client

Nous te remercions d'avoir choisi un produit de **Home Deluxe GmbH**. Nous te souhaitons beaucoup de plaisir avec ton nouveau lit LED ASTRO.

Le mode d'emploi t'aide à monter, à mettre en service, à utiliser et à entretenir le produit. Le mode d'emploi et les consignes de sécurité doivent être lus attentivement et en permanence. Respecte ces consignes afin d'éviter tout danger.

1. Généralités

1.1. Aperçu des produits

Modèle	ID d'article : Blanc	ID d'article : Noir	ID d'article : Gris foncé
ASTRO 90 x 200 cm	13991	13988	13994
ASTRO 120 x 200 cm	16934		
ASTRO 140 x 200 cm	9177	9176	9178
ASTRO 160 x 200 cm			9181
ASTRO 180 x 200 cm	20594	20595	20596

1.2. Remarques générales

Pour répondre à nos exigences, nous améliorons constamment la qualité, simplifions le montage, l'utilisation ou adaptons les produits aux souhaits des clients. En raison de ces changements, la version actuelle du mode d'emploi se trouve sur notre site Internet.

Le terme "produit" est utilisé dans le mode d'emploi pour désigner le "lit LED ASTRO".

1.3. Garantie

Les droits légaux de responsabilité pour vices et de garantie s'appliquent à partir de la date d'achat.
Home Deluxe GmbH décline toute responsabilité pour les dommages dus au non-respect du mode d'emploi. Les réclamations résultant d'un montage ou d'une utilisation non conforme sont exclues de la garantie. En cas de défaut du produit, adresse-toi par écrit à notre service clientèle via le formulaire de contact sur notre site Internet, en indiquant le nom du produit, le numéro de série et une photo de la plaque signalétique :

Home Deluxe GmbH
Schanzeweg 2
32312 Lübbecke
Allemagne
Tél. : +49 (0)5743 6181-0
www.home-deluxe-gmbh.de

Si tu as d'autres questions, notre service clientèle se tient à ta disposition via le formulaire de contact.

2. Informations sur le mode d'emploi

2.1. Disponibilité du mode d'emploi

Le mode d'emploi fait partie intégrante du produit et doit être conservé dans son intégralité et à proximité immédiate du produit.

2.2. Groupes cibles du mode d'emploi

Le mode d'emploi doit être lu et respecté par toute personne impliquée dans l'une des activités ou l'utilisation suivantes :

- Déballage
- Montage / Installation
- Mise en service / fonctionnement
- Maintenance / contrôle / entretien
- Dépannage / réparation
- Élimination

2.3. Informations sur la traduction

Le mode d'emploi original a été rédigé en allemand. Pour toute autre langue disponible, il s'agit d'une traduction de la version allemande.

2.4. Explication des symboles

Symbole	Explication des symboles
	**AVERTISSEMENT** Ce symbole indique les dangers potentiels pouvant entraîner des blessures graves ou mortelles. Avant de procéder au montage ou à l'utilisation, il faut lire la remarque correspondante.
	**INFO** Ce symbole donne des indications importantes et signale des dommages matériels. Prenez-en connaissance avant d'effectuer l'étape de montage ou d'application correspondante afin de comprendre les problèmes et d'éviter les dommages.
	**Marquage CE** Le symbole déclare la conformité du produit avec les exigences en vigueur que la Communauté européenne nous impose. La déclaration de conformité actuelle est disponible sur demande auprès de Home Deluxe GmbH.
	**Utiliser uniquement à l'intérieur** Ce symbole indique que le produit ne doit être utilisé qu'à l'intérieur.
	**Lire le mode d'emploi** Le symbole indique qu'il faut lire attentivement le mode d'emploi avant de monter/installer et/ou d'utiliser l'appareil.
	**Mise au rebut des piles et des accumulateurs** Les piles et les accumulateurs ne doivent pas être jetés avec les ordures ménagères !
	**Élimination des appareils électriques et électroniques** Les appareils électriques et électroniques ne doivent pas être éliminés avec les déchets ménagers !

Symbole	Explication des symboles
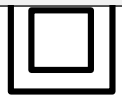	**Classe de protection II** Le symbole indique que le matériel électrique possède une isolation renforcée ou double à hauteur de la tension d'isolation assignée entre les parties actives et les parties pouvant être touchées. Ils n'ont généralement pas de raccordement au conducteur de protection.
	**Classe de protection III** Le symbole indique que le matériel électrique est alimenté en très basse tension de sécurité (TBTS) ou en très basse tension de protection (TBTP). Le matériel de la classe de protection III ne peut être raccordé qu'à des sources de courant SELV ou PELV.
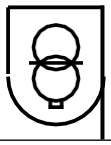	**Transformateur de sécurité** Le symbole indique qu'un transformateur de sécurité fermé et résistant aux courts-circuits est installé.
	**Ne pas regarder directement la lumière** Le symbole indique qu'il ne faut pas regarder directement la lumière. Le luminaire doit être positionné de manière à ce qu'il ne soit pas possible de le regarder fixement pendant une période prolongée à une distance inférieure à 0,219 mètre.

2.5. Généralités sur le mode d'emploi

Le mode d'emploi se rapporte au lit LED ASTRO. Il contient des informations importantes sur le montage, le fonctionnement, l'entretien et le nettoyage. Le mode d'emploi, en particulier les consignes de sécurité, doit être lu attentivement avant la mise en service du produit, conservez-le soigneusement. N'utilise le produit que comme décrit dans ce mode d'emploi afin d'éviter toute blessure ou dommage intentionnel. Si tu transmets le lit LED ASTRO à un tiers, tu dois également lui remettre ce mode d'emploi.

2.6. Utilisation prévue

Le produit est de haute qualité, a une longue durée de vie et est exclusivement destiné ou adapté à un usage privé dans des proportions raisonnables et habituelles. En outre, notre produit n'est **pas** destiné à un usage commercial. Une utilisation commerciale n'est autorisée qu'avec l'accord écrit de Home Deluxe GmbH.

Le produit est destiné à être utilisé comme lit (couchage) à l'intérieur.

N'utilise le produit que comme décrit dans ce mode d'emploi. Toute autre utilisation est considérée comme non conforme et peut entraîner des dommages matériels ou corporels. Le fabricant décline toute responsabilité pour les dommages causés par une utilisation non conforme ou incorrecte.

2.7. Consignes générales de sécurité

Indications générales sur les dangers



- Une utilisation non conforme peut entraîner des dommages corporels et matériels considérables. C'est pourquoi le montage, l'installation, la mise en service ainsi que le dépannage, les travaux d'entretien et de réparation ne doivent être effectués que par des personnes qualifiées.
- Le produit peut être utilisé par des enfants de 8 ans et plus, ainsi que par des personnes ayant des capacités physiques, sensorielles ou mentales réduites ou manquant d'expérience et de connaissances, à condition qu'elles soient surveillées ou qu'elles aient reçu des instructions concernant l'utilisation sûre de l'appareil et qu'elles comprennent

les risques qui en résultent.

- Ne monte le produit **que** si la livraison est complète et sans défaut.
- Assure-toi que toutes les pièces sont intactes et correctement montées. Un montage incorrect peut entraîner des blessures. Les pièces endommagées peuvent avoir une influence sur la sécurité et le fonctionnement.
- Ne place le produit que sur une surface sûre, plane et solide.
- Ne modifie pas le produit
- Fais attention lorsque tu retires des piles qui ont fui, ne les touche jamais directement avec la main, utilise pour cela des gants jetables ou des gants de ménage. Si ta peau entre en contact avec l'acide de la pile, tu dois te laver soigneusement les mains.
- Si l'acide goutte sur tes vêtements, ceux-ci doivent être lavés.
- Les résidus de piles qui ont coulé peuvent être nettoyés avec un chiffon humide ou un coton-tige.
- Retirer les piles vides ou ayant fui du produit et les éliminer conformément aux dispositions légales.
- Les connexions d'alimentation ne doivent pas être court-circuitées.

Danger pour les enfants



- Éloigne les enfants des matériaux d'emballage. Il y a notamment un risque d'étouffement !
- Éloigne les enfants du produit.
- Tenir les enfants éloignés de l'endroit où le produit est assemblé. La livraison contient de petites pièces qui peuvent être avalées ou entraîner de graves blessures.
- Les enfants peuvent se blesser en jouant avec le produit ou en se hissant par le produit.
- Ne place pas le produit directement ou à proximité immédiate d'une aire de jeu.
- Explique aux enfants comment utiliser correctement le produit et ne les laisse jamais sans surveillance pendant qu'ils jouent.
- Explique aux enfants comment utiliser correctement le produit.
- Veille à ce que les jeunes enfants ne mettent pas de petites pièces dans leur bouche.

Risque de blessure

Une manipulation incorrecte du produit peut entraîner des blessures.



- Avant chaque utilisation, vérifie que le produit ne présente pas de dommages visibles.
- N'apporte aucune modification constructive au produit. Toute modification doit faire l'objet d'une autorisation écrite du fabricant et être effectuée conformément aux instructions.
- Si le produit est endommagé, il ne doit plus être utilisé. Les pièces endommagées doivent être réparées ou remplacées par des pièces de rechange d'origine.



- Veille à ce que le produit soit installé de manière stable et durable afin d'éviter les blessures.
- Pour éviter tout risque d'électrocution, toutes les installations et les opérations de maintenance correspondantes doivent être effectuées par un électricien qualifié.
- Si le cordon d'alimentation est endommagé, mettre le produit hors service jusqu'à ce que le cordon d'alimentation soit remplacé par le fabricant, son service après-vente ou un électricien qualifié.
- **Danger de mort dû à la tension électrique** : tout contact avec des pièces sous tension entraîne un danger de mort immédiat. L'endommagement de l'isolation ou de certains composants peut être mortel. -> En cas d'endommagement de l'isolation, couper l'alimentation en tension et faire réparer.

Risque d'endommagement



- Une manipulation inappropriée du produit peut entraîner des dommages.
- Les travaux de réparation et d'entretien sur le système électrique ne doivent être effectués que par un électricien qualifié.
- N'ouvre pas l'emballage avec des objets tranchants (p. ex. couteau, ciseaux ou autres), cela pourrait endommager le produit. Soyez prudent lors de l'ouverture.
- Si tu ouvres l'emballage sans précaution avec un couteau ou un autre objet pointu, le produit peut être endommagé. Sois très prudent lors de l'ouverture.
- N'utilise pas le produit à proximité d'une source de chaleur ou d'une flamme nue.
- **Attention :** ne rechargez en aucun cas les piles non rechargeables.

Risque d'explosion



- Ne pas conserver de substances facilement inflammables, combustibles ou explosives à l'intérieur du produit.
- **Attention :** ne pas conserver de substances inflammables, facilement combustibles ou explosives à l'intérieur du produit. Les substances facilement inflammables peuvent prendre feu.

3. Caractéristiques du produit

3.1. Données techniques

ASTRO	Dimensions (H x L x P)	Cadre de lit	Sommier à lattes	Pieds de réglage	max. Capacité de charge
90 x 200 cm	78 x 98 x 214 cm	16 cm	16 cm	5 cm	150 kg
120 x 200 cm	76 x 128 x 215 cm	16 cm	16 cm	5 cm	150 kg
140 x 200 cm	78 x 148 x 214 cm	16 cm	25 cm	5 cm	2x 125 kg
160 x 200 cm	78 x 168 x 214 cm	16 cm	25 cm	5 cm	2x 150 kg
180 x 200 cm	76 x 188 x 215 cm	16 cm	25 cm	5 cm	2x 150 kg

Éclairage LED	90 x 200 cm	120 x 200 cm	140 x 200 cm	160 x 200 cm	180 x 200 cm
Tension d'entrée	230 V AC	230 V AC	230 V AC	230 V AC	230 V AC
Fréquence	50/60 Hz	50/60 Hz	50/60 Hz	50/60 Hz	50/60 Hz
Tension de sortie	12 V DC	12 V DC	12 V DC	12 V DC	12 V DC
Puissance de sortie	8 W	10 W	11 W	12 W	14,4 W
Classe de protection	III	III	III	III	III

Télécommande	
Fréquence d'émission	433 MHz
Tension	3 V DC
Batterie[1)]	CR2025

[1)] non inclus dans la livraison

4. Contenu de la livraison

Vérifier que l'emballage n'est pas endommagé à la livraison. En outre, immédiatement après le déballage, vérifier que la livraison est complète et que le produit et tous les composants sont en parfait état. Ne monte le produit que si le contenu de la livraison est complet et non endommagé.

Contenu de la livraison (90 x 200 cm sans tiroirs)

No.	Description	Nombre	Illustration
1	Tête de lit en haut	1	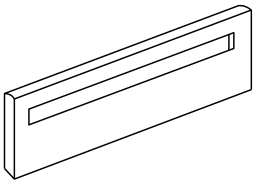
2	Tête de lit en bas	1	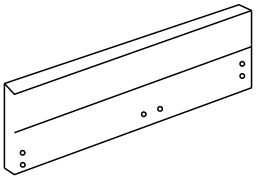
3	Pied de lit	1	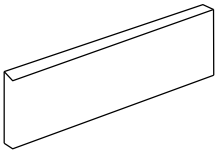
4	Partie latérale	2	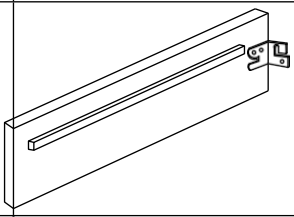
5	Partie latérale	2	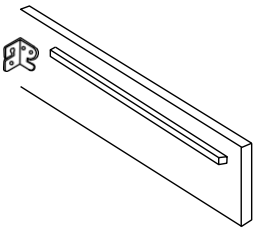
6	Entretoise	1	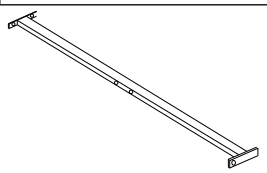
7	Pied	4	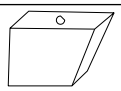
8	Revêtement métallique	2	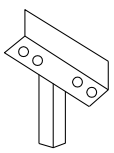

No.	Description	Nombre	Illustration
9	Lattes en bois à ressort	12	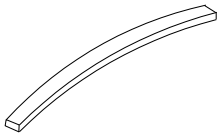
10	Logement de la plinthe	24	
12	Télécommande	1	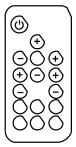
13	Câble de raccordement	1	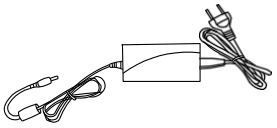
14	Vis M8 x 50	4	
15	Vis M8 x 25	12	
16	Vis M8 x 30	8x	
17	Vis M8 x 40	4	
18	Rondelle élastique	8	
19	Rondelle	24	
20	Clé Allen M5	1	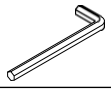

Contenu de la livraison (140/160 x 200 cm)

No.	Description	Nombre	Illustration
1	Tête de lit en haut	1	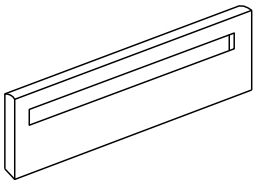
2	Tête de lit en bas	1	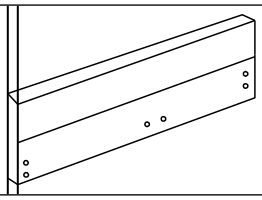
3	Pied de lit	1	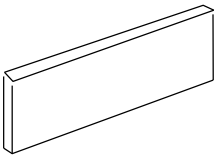

No.	Description	Nombre	Illustration
4	Partie latérale	2	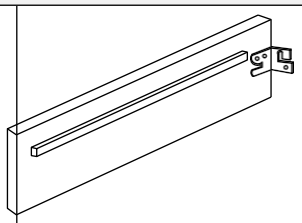
5	Partie latérale	2	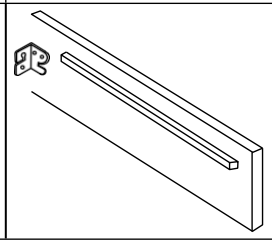
6	Entretoise	1	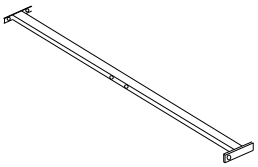
7	Prise en charge moyenne de l'aine	12	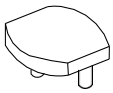
8	Revêtement métallique	2	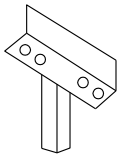
9	Lattes en bois à ressort	24	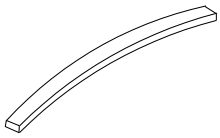
10	Logement de la plinthe	24	
11	Pieds	4	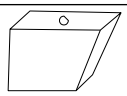
12	Appui	3	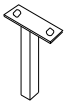
13	Entretoise	2	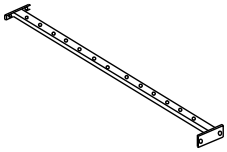
14	Telecommande	1	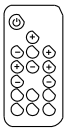

No.	Description	Nombre	Illustration
15	Câble de raccordement	1	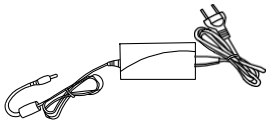
16	Vis M8 x 50	4	
17	Vis M8 x 25	12	
18	Vis M8 x 30	12	
19	Vis M8 x 35	8	
20	Vis M8 x 40	4	
21	Rondelle élastique	8	
22	Écrou M8	8	
23	Rondelle	24	
24	Clé à molette	1	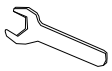
25	Clé Allen M5	1	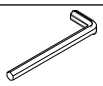

Contenu de la livraison (180 x 200 cm)

No.	Description	Nombre	Illustration
1	Tête de lit en haut	1	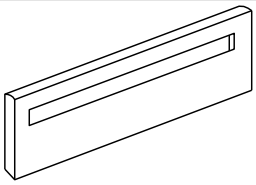
2	Tête de lit en bas	1	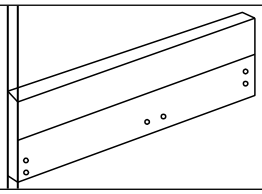
3	Pied de lit	1	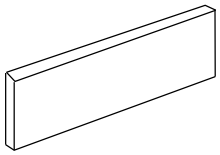

No.	Description	Nombre	Illustration
4	Rail latéral	2	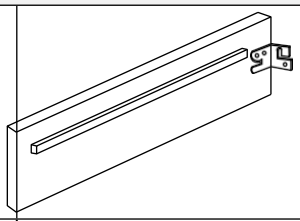
5	Partie latérale	2	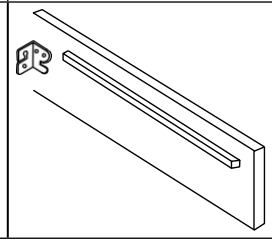
6	Entretoise	1	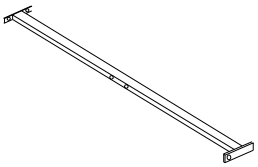
7	Prise en charge moyenne de l'aine	24	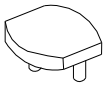
8	Revêtement métallique	2	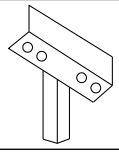
9	Lattes en bois à ressort	36	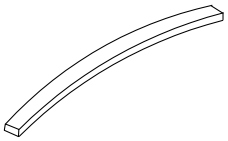
10	Logement de la plinthe	24	
11	Pieds	4	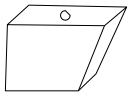
12	Appui	6	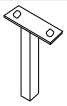
13	Entretoise	4	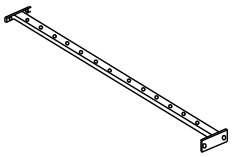
14	Telecommande	1	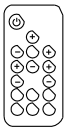

No.	Description	Nombre	Illustration
15	Câble de raccordement	1	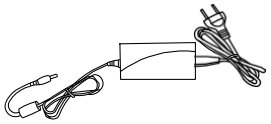
16	Vis M8 x 50	4	
17	Vis M8 x 25	12	
18	Vis M8 x 30	16	
19	Vis M8 x 35	16	
20	Vis M8 x 40	4	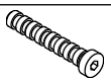
21	Rondelle élastique	8	
22	Écrou M8	16	
23	Rondelle	24	
24	Clé à molette	1	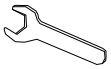
25	Clé Allen M5	1	

5. Montage

5.1. Consignes de sécurité

Toutes les informations relatives à la sécurité et à la santé doivent être lues.

Risque de blessure

Une manipulation incorrecte lors du montage peut entraîner des blessures.



- Ton produit est livré dans quelques paquets. Veille à ce que les paquets soient ouverts par le haut. Fais très attention en ouvrant les paquets, car il y a des pièces fragiles et du verre à l'intérieur.
- Évite les pièces humides ou très sales comme lieu d'installation.
- Ne placez le produit que sur une surface sûre, plane et solide, capable de résister durablement à la charge.
- Les erreurs d'utilisation, les erreurs de montage ou les dommages causés par le montage sont exclus de la garantie.
- Il faut au moins 2 personnes pour monter le produit.
- Porte des vêtements de protection, tels que des chaussures de sécurité et des gants de protection, lors du montage.

5.2. Structure du produit

Le produit est livré démonté et peut être monté avec peu d'efforts. Respecte scrupuleusement les instructions de montage. En cas de non-respect, le fonctionnement et la sécurité du produit ne sont pas garantis.

Outils nécessaires

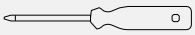	Tournevis		Ruban à mesurer
	Crayon	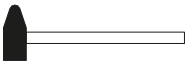	Marteau
	Clé Allen		Cutter

- Les instructions suivantes doivent être lues attentivement.
- Les accessoires se trouvent dans la tête du produit.

Structure (90 x 200 cm sans tiroirs)

Illustration	Description
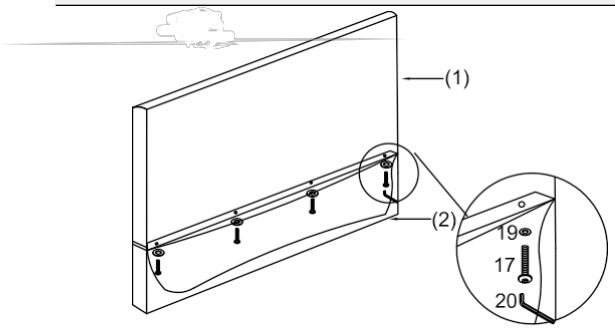	**Étape 1 :** Visser les deux parties de la tête en haut **(1)** et en bas **(2)** avec les vis **(17)** et les rondelles **(19)**.
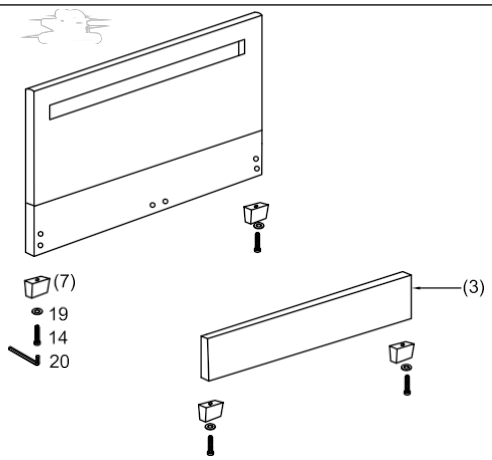	**Étape 2 :** Visse les quatre pieds **(7)** à la tête et au pied de lit **(3)** avec les vis **(14).** et les rondelles **(19)**.

Illustration	Description
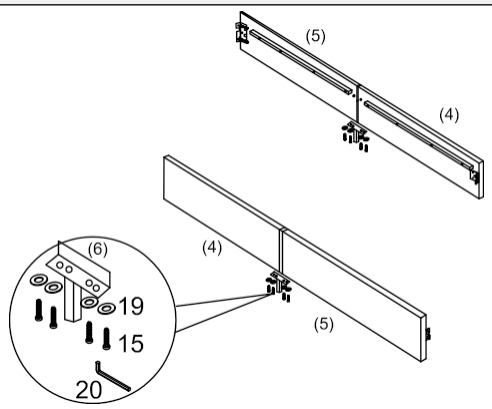	**Étape 3 :** Visse chaque fois 2 parties latérales **(4/5)** et le support métallique **(8)** avec les vis **(15)** et les rondelles **(19)**.
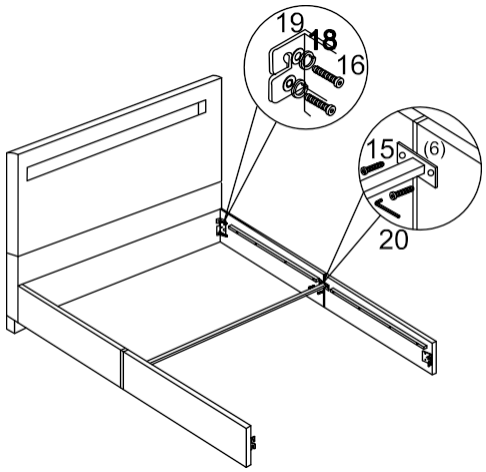	**Étape 4 :** Visser les deux parties latérales à la partie supérieure à l'aide des vis **(16)**, de la rondelle-ressort **(18)** et les rondelles **(19)**. Visse ensuite l'entretoise **(6)** sur les parties latérales avec les vis **(15)**.
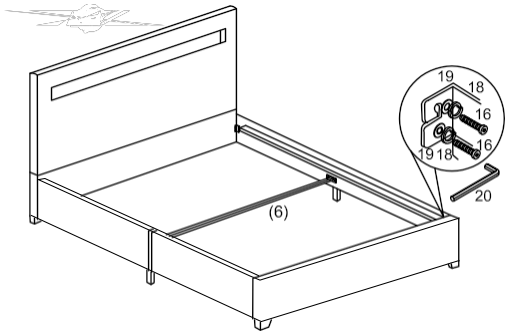	**Étape 5 :** Visser les deux parties latérales à la partie pied avec les vis **(16)**, la rondelle élastique **(16)** et la vis **(16)**. **(18)** et les rondelles **(19).**
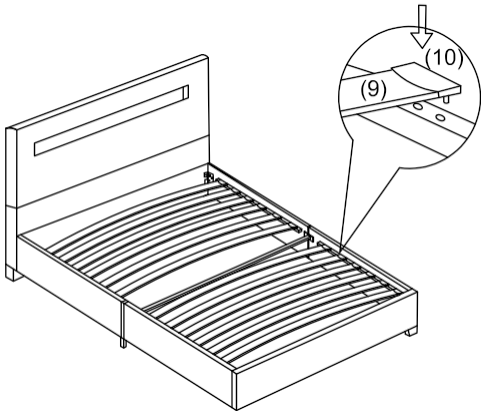	**Étape 6 :** Place le logement pour tasseau **(10)** de chaque côté du tasseau en bois à ressort **(9)** et insère celui-ci dans les trous sur les parties latérales. **Attention !** La courbure de la baguette **doit** être orientée vers le haut.

Illustration	Description
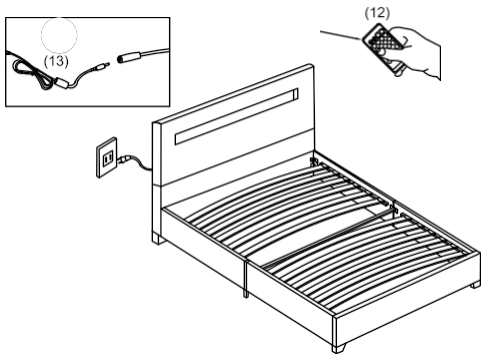	**Étape 7 :** Branche la fiche sur l'alimentation électrique. La télécommande permet d'allumer ou d'éteindre la lumière et de régler la température. couleur peut être modifiée.

Structure (140/160 x 200 cm sans tiroirs)

Illustration	Description
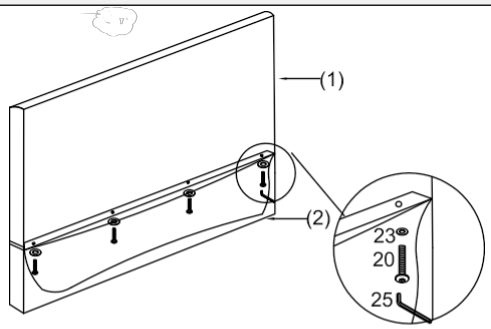	**Étape 1 :** Visser les deux parties de la tête en haut **(1)** et en bas **(2)** avec les vis **(20)** et les rondelles **(23)**.
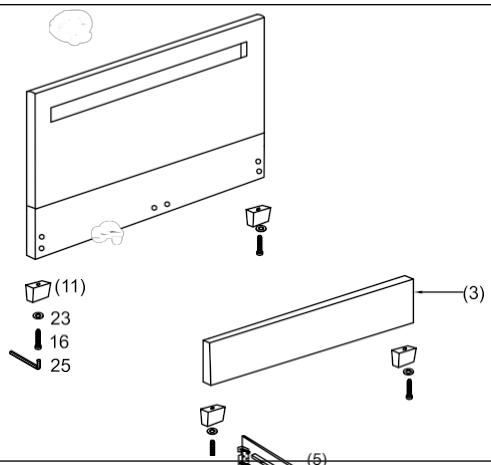	**Étape 2 :** Visse les quatre pieds **(11)** sur la tête et le pied **(3)** avec les vis **(16)** et les rondelles **(23)**.
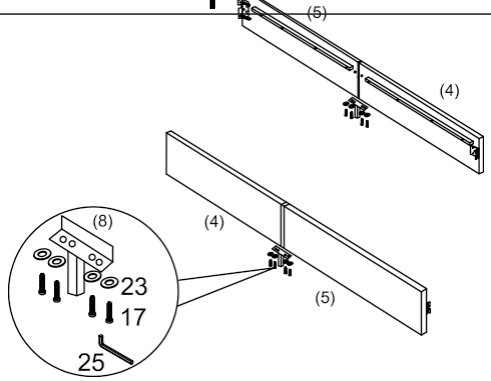	**Étape 3 :** Visse chaque fois 2 parties latérales **(4/5)** et le support métallique **(8)** avec les vis **(17)** et les rondelles **(23)**.

Illustration	Description
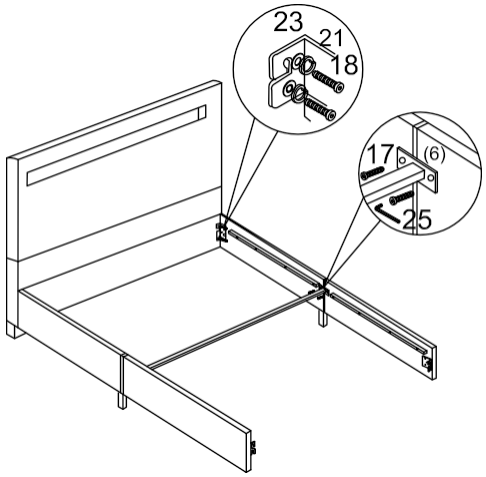	**Étape 4 :** Visser les deux parties latérales à la partie supérieure à l'aide des vis **(18)**, de la rondelle-ressort **(21)** et les rondelles **(23)**. Visse ensuite l'entretoise **(6)** sur les parties latérales avec les vis **(17)**.
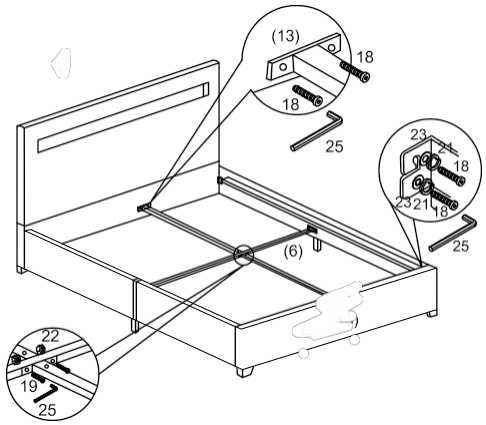	**Étape 5 :** Fais passer l'entretoise **(13)** au milieu en dessous de l'entretoise **(6)**, visse-la avec les vis **(18)** sur la tête et le pied de lit, puis visse les entretoises avec les vis **(18)** sur la tête et le pied de lit. **(19)** et les écrous **(22)**. Fixer ensuite les deux parties latérales au pied à l'aide des vis **(18)**, de la bague de fixation **(21)** et des rondelles. **(23).**
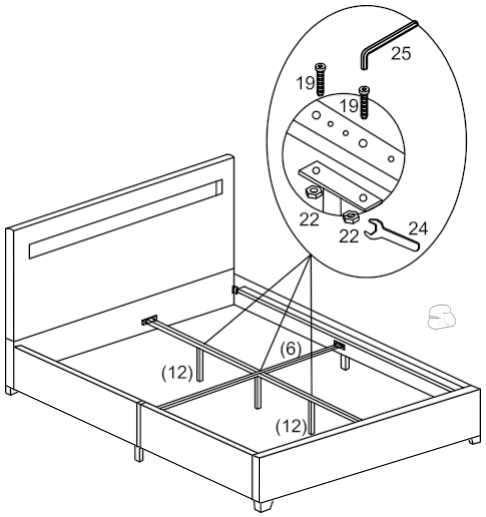	**Étape 6 :** Placez le support **(12)** sous le contreventement et vissez-le à l'aide des vis **(19)** et des écrous **(22)**. men.

Illustration	Description
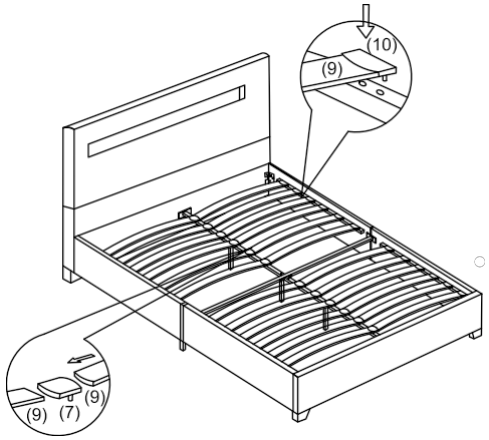	**Étape 7 :** Place le logement pour tasseau **(10)** sur le côté extérieur et le logement pour tasseau central **(7)** sur le tasseau en bois à ressort **(9)** et insère ceux-ci dans les trous sur les parties latérales et le contreventement. **Attention !** La courbure du tasseau en bois à ressort **doit** pointer vers le haut.
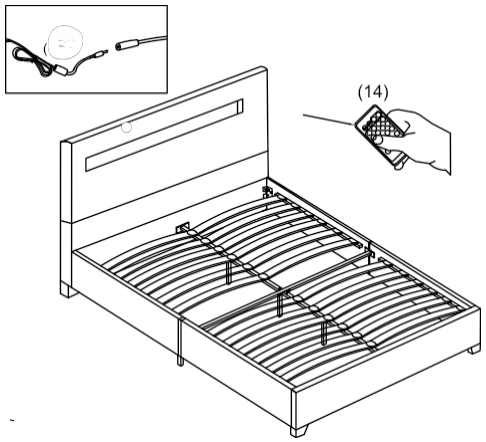	**Étape 8 :** Branche la fiche sur l'alimentation électrique. Avec la télécommande, tu peux allumer ou éteindre la lumière et changer la couleur.

Structure (180 x 200 cm sans tiroirs

Illustration	Description
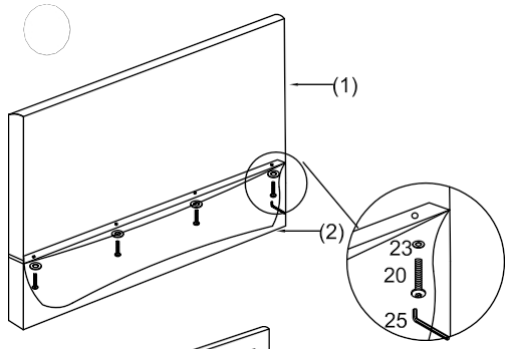	**Étape 1 :** Visser les deux parties de la tête en haut **(1)** et en bas **(2)** avec les vis **(20)** et les rondelles **(23)**.
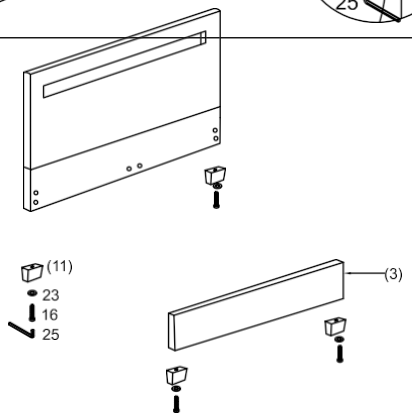	**Étape 2 :** Visse les quatre pieds **(11)** à la tête et au pied de lit **(3)** avec les vis **(16).** et les rondelles **(23)**.

Illustration	Description
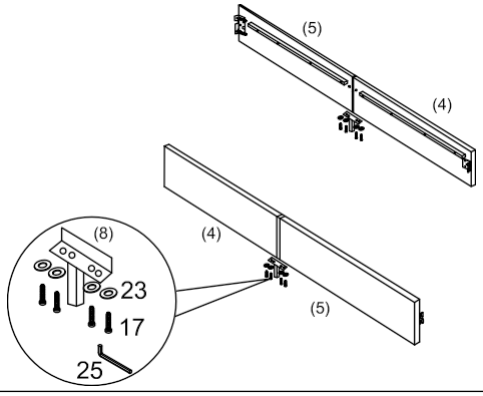	**Étape 3 :** Visse chaque fois 2 parties latérales **(4/5)** et le support métallique **(8)** avec les vis **(17)** et les rondelles **(23)**.
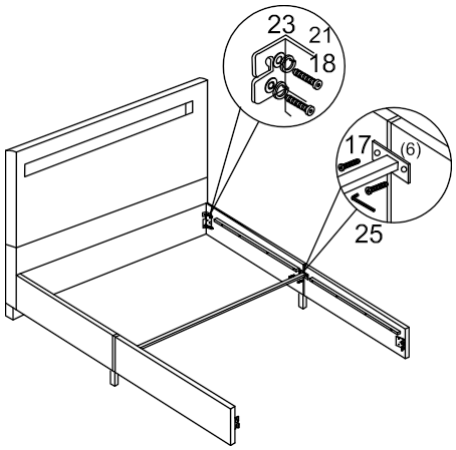	**Étape 4 :** Visser les deux parties latérales à la partie supérieure à l'aide des vis **(18)**, de la rondelle-ressort **(21)** et les rondelles **(23)**. Visse ensuite l'entretoise **(6)** sur les parties latérales avec les vis **(17)**.
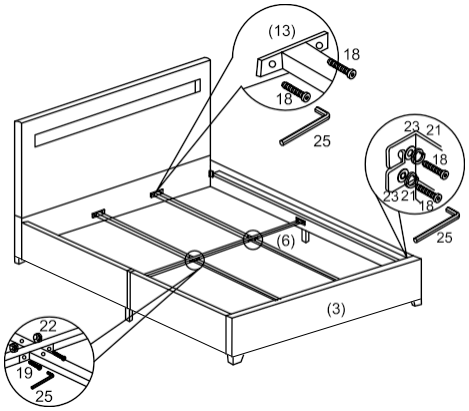	**Étape 5 :** fais passer les deux entretoises **(13)** au milieu sous l'entretoise **(6)**, visse-les avec les vis **(18)** à la tête et au pied de lit, puis visse les entretoises avec les vis **(19)** et les écrous **(22)**. Fixer ensuite les deux parties latérales au pied à l'aide des vis **(18)**, de la rondelle élastique **(21)** et des rondelles **(23).**
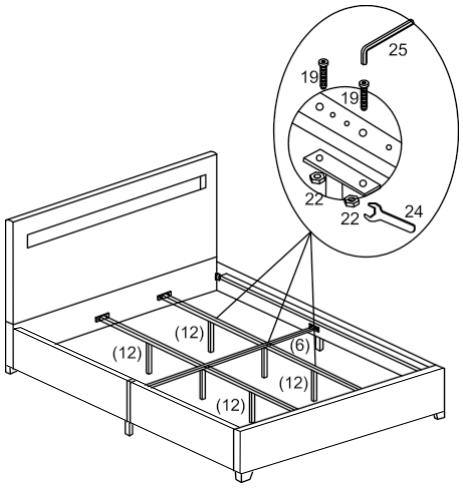	**Étape 6 :** Placez le support **(12)** sous le contreventement et vissez-le à l'aide des vis **(19)** et des écrous **(22)**.

Illustration	Description
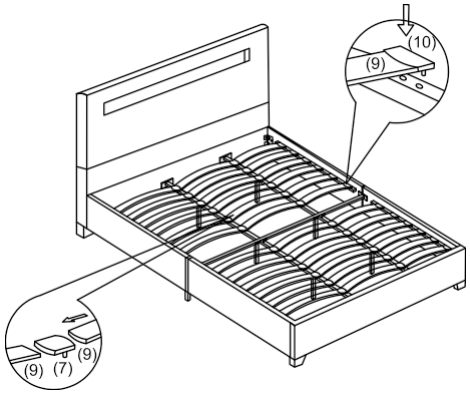	**Étape 7 :** insère les logements de tasseau **(10)** sur le côté extérieur et le logement de tasseau central **(7)** pour le tasseau en bois à ressort **(9)** et insère ceux-ci dans les trous sur les parties latérales et le contreventement. **Attention !** La courbure du tasseau en bois à ressort **doit** pointer vers le haut.
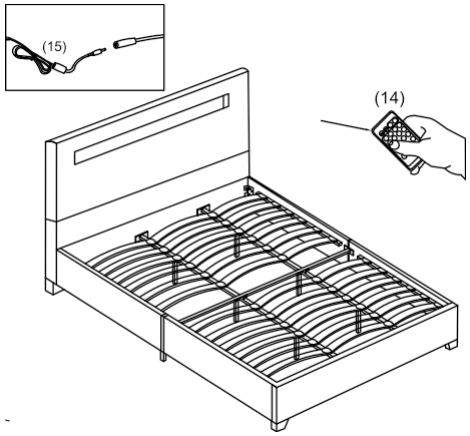	**Étape 8 :** Branche la fiche sur l'alimentation électrique. La télécommande permet d'allumer ou d'éteindre la lumière et de régler la température. couleur peut être modifiée.

6. Application

6.1. Consignes de sécurité

Les informations suivantes relatives à la sécurité et à la santé doivent être lues attentivement.

Risque de blessure
Une manipulation inappropriée lors de l'utilisation peut entraîner des blessures.



- N'utilise pas un produit endommagé.
- Ne pas modifier le produit.
- Vérifie les vis à intervalles réguliers.

6.2. Première mise en service

Avant la première utilisation, vérifier que le produit n'est pas endommagé. Le produit ne doit être utilisé que s'il n'est pas endommagé.

6.3. Exploitation

Vérifie avant d'utiliser le produit,

- le bon état.
- le raccordement électrique.
- toutes les fonctions sur l'émetteur portatif.
- la fonction des LED.

6.4. Éléments de commande

Émetteur portable

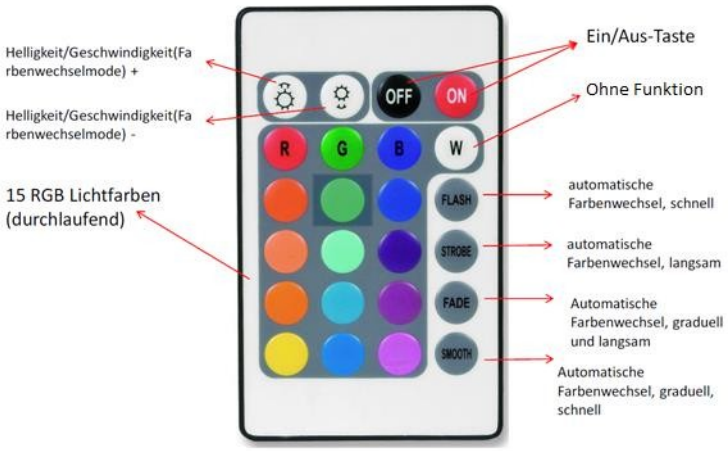

L'éclairage LED RVB inclus sert uniquement à l'éclairage de scènes/accents et ne convient pas à d'autres applications.

Connecter l'éclairage LED

Veille à ce que les flèches soient correctement alignées lors de la connexion du boîtier de contrôle et de l'éclairage LED.

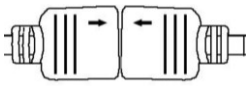

Insérer / changer la pile de l'émetteur portatif

- Ouvre le compartiment à piles et retire-le.
- Insérez la pile dans l'émetteur portatif en veillant à respecter la polarité (+/-). (La pile CR2025 n'est pas comprise dans la livraison).
- Remets le compartiment à piles dans l'émetteur portatif.

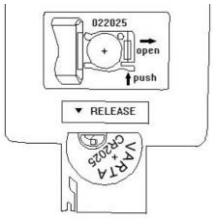

Remplacer l'éclairage LED de la tête de lit

L'éclairage LED de la tête de lit ne doit **pas** être remplacé.

7. Dépannage

Si les dysfonctionnements suivants apparaissent pendant le fonctionnement, veuillez vérifier les causes d'erreur suivantes à l'aide du tableau suivant. Si les mesures indiquées ne permettent pas de résoudre le problème, mettre le produit hors service.

Erreur	Cause possible	Solution
Le produit vacille ou oscille	- Le produit repose sur un sol inégal - Les vis de fixation se sont desserrées - Le produit est trop sollicité	- Placer le produit sur une surface plane - Serrer les vis de fixation - Respecter les limites de charge
Le matelas ne rentre pas dans le produit	- Le matelas est grand ou trop petit	- Utiliser un matelas de la bonne taille
L'émetteur portable ne fonctionne pas	- La batterie est vide - pas de pile insérée - Distance trop importante par rapport au récepteur	- Insérer une nouvelle pile - Insérer la pile - Réduire la distance avec le destinataire
La LED ne s'allume pas ou ne s'éteint pas	- Pas de tension de réseau disponible - LED défectueuse - L'émetteur portable ne fonctionne pas - Distance trop importante par rapport au récepteur	- Contrôler l'alimentation en tension - Contacter le service client - Insérer une nouvelle pile - Émetteur portable défectueux - Réduire la distance avec le destinataire

8. Maintenance et entretien

8.1. Consignes de sécurité

Risque de blessure

Une manipulation inappropriée lors de l'utilisation peut entraîner des blessures.



- Avant le nettoyage/la maintenance/l'entretien, l'alimentation électrique du produit doit être coupée.
- Notre lit LED est extrêmement facile à entretenir et nous recommandons de nettoyer la surface uniquement avec un chiffon doux ou un chiffon légèrement humide.
- La surface est adaptée à un usage quotidien et ne nécessite pas de traitement supplémentaire à long terme.
- En principe, toutes les salissures et tous les liquides (par exemple les boissons) doivent être immédiatement essuyés avec un chiffon légèrement humide.
- Le câble d'alimentation du produit ne doit être remplacé que par le même type de câble que celui fourni par le fabricant. Contacte le fabricant.
- Le nettoyage et l'entretien ne doivent pas être effectués par des enfants.
- Un éclairage LED défectueux ne doit pas être remplacé.

9. Démontage

9.1. Consignes de sécurité

Risque de blessure
Une manipulation inappropriée lors du démontage peut entraîner des blessures.



- Débranchez le produit de l'alimentation électrique avant de le démonter. Tout contact avec des composants sous tension peut entraîner une décharge électrique, des brûlures ou la mort.
- Le produit a de grandes dimensions, il faut au moins 2 personnes pour le démonter.
- Sécurise le produit avant le démontage pour éviter qu'il ne tombe.

Le démontage du produit doit être effectué dans l'ordre inverse du montage. (**voir chapitre Montage**)

10. Élimination

10.1. Consignes de sécurité

Risque de blessure Manipulation incorrecte des piles au lithium



- Les piles usagées contenant du lithium présentent un risque élevé d'incendie. Il convient donc d'accorder une attention particulière à l'élimination correcte des piles et accumulateurs usagés contenant du lithium. Une mauvaise élimination peut également entraîner des courts-circuits internes et externes dus à des effets thermiques (chaleur) ou à des dommages mécaniques. Un court-circuit peut provoquer un incendie ou une explosion et avoir de graves conséquences pour l'homme et l'environnement. C'est pourquoi il convient de coller les pôles des piles et des accumulateurs au lithium avant de les mettre au rebut afin d'éviter tout court-circuit externe.
- Les consommateurs sont légalement tenus de remettre toutes les piles et tous les accumulateurs, qu'ils contiennent ou non des substances nocives, à un point de collecte de leur commune/quartier ou de leur magasin, afin qu'ils puissent être éliminés dans le respect de l'environnement et que des matières premières précieuses puissent être récupérées.

10.2. Remarques générales



- Mettre au rebut le produit et tous ses composants conformément aux réglementations locales et nationales, afin d'éviter tout dommage à l'environnement.
- Nos emballages sont fabriqués à partir de matériaux respectueux de l'environnement. Ils peuvent être recyclés et servir ainsi de matières premières précieuses. Elimine les matériaux d'emballage (cartons, emballages sales, etc.) séparément et dans les règles de l'art, conformément aux prescriptions nationales en vigueur.
- En cas d'incertitude quant à l'élimination, contacte notre service clientèle.
- Tu peux également obtenir des informations sur l'élimination correcte auprès des centres d'élimination locaux.

Équipements électriques et électroniques - Informations pour les ménages privés

La loi sur les appareils électriques et électroniques (ElektroG) contient un grand nombre d'exigences concernant la manipulation des appareils électriques et électroniques. Les plus importantes sont résumées ici.

1. Collecte sélective des appareils usagés

Les équipements électriques et électroniques qui sont devenus des déchets sont appelés "déchets". Les détenteurs d'appareils usagés sont tenus de les faire collecter séparément des déchets municipaux non triés. Ils doivent séparer de manière non destructive les piles et les accumulateurs usagés qui ne sont pas enfermés dans l'appareil usagé, ainsi que les lampes qui peuvent être retirées de l'appareil usagé sans être détruites, avant de les remettre à un point de collecte. Séparer les appareils usagés afin de les préparer à la réutilisation.

2. Piles et accumulateurs



En règle générale, les détenteurs de déchets d'équipements doivent séparer les piles et accumulateurs usagés qui ne sont pas inclus dans l'équipement usagé avant de les remettre à un point de collecte. Cette disposition ne s'applique pas si les appareils usagés sont remis à des organismes de droit public chargés de l'élimination des déchets et y sont séparés des autres appareils usagés en vue de leur préparation à la réutilisation.

3. Possibilités de retour des appareils usagés

Les propriétaires d'appareils usagés provenant de ménages privés peuvent les déposer dans les centres de collecte des organismes publics d'élimination des déchets ou dans les centres de reprise mis en place par les fabricants ou les distributeurs au sens de la loi sur les appareils électriques. Vous trouverez une liste en ligne des points de collecte et de reprise sur le site Internet : https://www.stiftung-ear.de ou https://www.take-e-back.de.

4. Avis de protection des données

Les appareils usagés contiennent souvent des données personnelles sensibles. C'est notamment le cas des appareils de la technique d'information et de télécommunication tels que les ordinateurs et les smartphones. Dans votre propre intérêt, veuillez noter que chaque utilisateur final est responsable de l'effacement des données sur les appareils usagés à éliminer.

5. Obligation de reprise des distributeurs

Les distributeurs dont la surface de vente d'équipements électriques et électroniques est d'au moins 400 m^2 et les distributeurs de denrées alimentaires dont la surface de vente totale est d'au moins 800 m^2 , qui proposent et mettent à disposition sur le marché des équipements électriques et électroniques plusieurs fois par année civile ou de manière permanente, sont tenus de respecter cette obligation,

- lors de la fourniture d'un nouvel EEE à un utilisateur final, de reprendre gratuitement, sur le lieu de fourniture ou à proximité immédiate de celui-ci, l'ancien équipement de l'utilisateur final du même type d'équipement qui remplit substantiellement les mêmes fonctions que le nouvel équipement, et
- de reprendre gratuitement, à la demande de l'utilisateur final, les déchets d'équipements dont aucune dimension extérieure ne dépasse 25 cm, dans un magasin de détail ou à proximité immédiate de celui-ci ; la reprise ne peut être liée à l'achat d'un EEE et est limitée à trois déchets par type d'équipement.

6. Signification du symbole de la poubelle barrée



Le symbole de la poubelle barrée figurant régulièrement sur les équipements électriques et électroniques indique que l'équipement en question doit être collecté séparément des déchets municipaux non triés à la fin de sa durée de vie.

- Numéro d'enregistrement du fabricant

- En tant que fabricant au sens de l'ElektroG, nous sommes enregistrés auprès de la fondation compétente Elektro-Altgeräte Register (Nordostpark 72, 90411 Nuremberg) sous le numéro d'enregistrement suivant : DEEE-Reg.-Nr. DE86467979

Home Deluxe GmbH
Chemin de retranchement 2
32312 Lübbecke Allemagne
Tél. : +49 (0)5743 6181-0
www.home-deluxe-gmbh.de

GA-021-01_ASTRO
2022/09